AT89Cx051 programmer

R1, R3 - 1k
R2 - 620
R4-R9 - 10k
D1, D2 - LED
DZ1 - BZX55C3V3
U1, U2 - PCF8574P
or PCF8574AP
U3 - 74LS05
U4 - 74LS06
U5 - 78L05

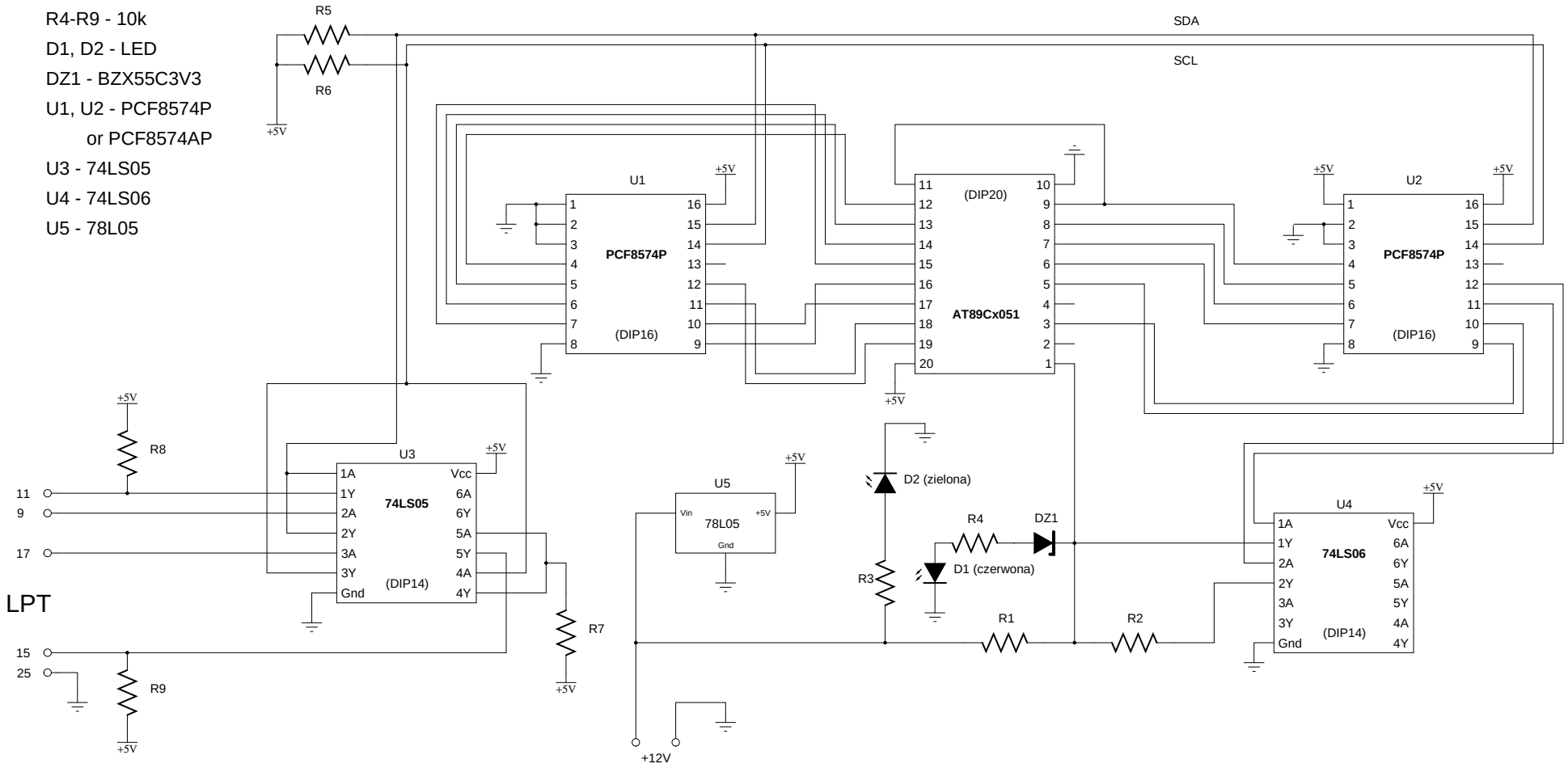

opracowanie na podstawie Nowy Elektronik 113-K

(c) 2004 Sebastian Zagrodzki <s.zagrodzki@net.icm.edu.pl>